Spezielles USB-Kabel

- USB-Power-DATA Kabel für OTG Betrieb

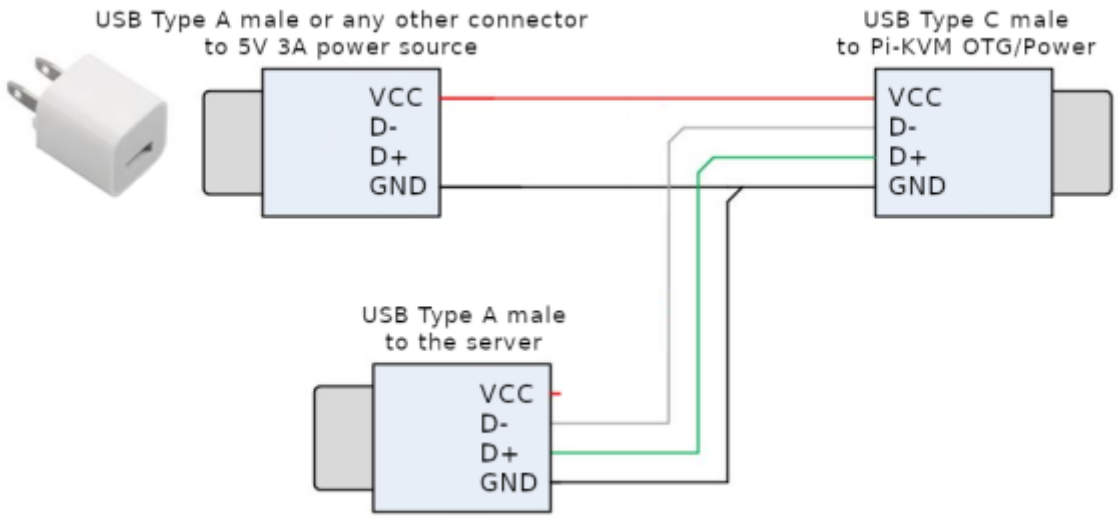

Kauf USB Adapter

https://www.tindie.com/products/8086net/usb-cpwr-splitter/#
https://www.amazon.de/gp/product/B07V6Q873S https://www.amazon.de/gp/product/B08DWKSYJL

Öffnen vom CSI2 Slot

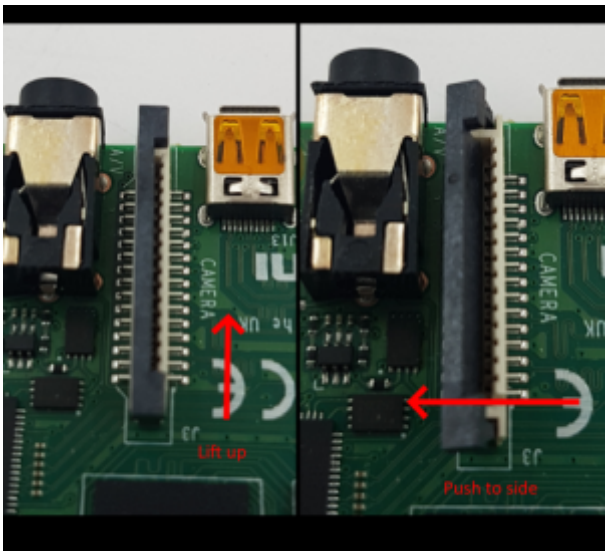

HDMI Hardware

es wird einer von beiden Adapter benötigt.

HDMI-CSI Hardware

- Es wird eine Image mit der Bezeichnung v2-hdmi-rpi4.img.bz2 benötigt.

HDMI-USB Hardware

Es wird eine Image mit der Bezeichnung v2-hdmiusb-rpi4.img.bz2 benötigt

nicht für RPI Zero geeignet

[QUELLE: https://github.com/pikvm/]

From:
https://quad4.logout.de/ - **quad.logout.de**

Permanent link:
https://quad4.logout.de/pikvm:hardware?rev=1623322698

Last update: **2021/06/10 10:58**